karta techniczna produktu (PZ-20)_klient

dane podstawowe

index własny	kod EAN	nazwa katalogowa	index akcesoriów
19238A	5907726099682	Syfon brodzik. Speed-fi50,72,5mm,45l/min,czyszcz. z góry,klik-klak nakł. stal nierdz.	15038; 15044

zdjęcie produktu

rysunek techniczny

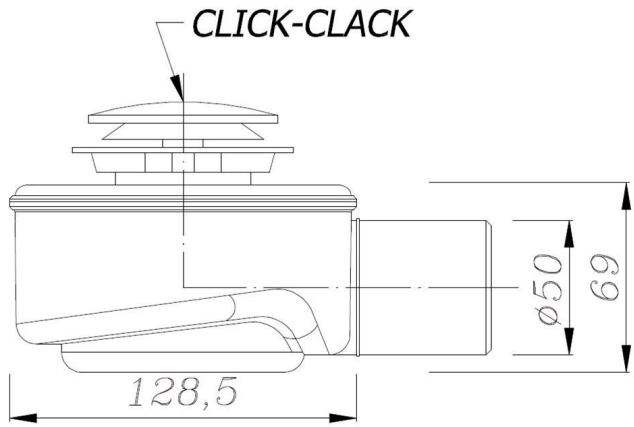

grupa asortymentowa	zastosowanie	właściwości
1.1.2.1 Syfony brodzikowe niskie Speed 2 i Speed	podłączanie niskich brodzików i wanien bez przelewu, współpracuje z deszczownicami	- wysokość korpusu z uszczelką- 69 mm - bardzo szybki - 45 l/min (EN-274)- 187% normy - pełne 50 mm zasyfonowanie, montaż- poniżej 3 min - konstrukcja wirowa- samoczyszcząca - odejście fi 50 mm, średnica otworu brodzika 50 mm - korpus ABS, klik-klak ABS, nakładka ABS stal nierdzewna

KDWU (PL)
6/2019

norma EN
PN-EN 274-1:2004

informacje logistyczne i marketingowe

opak. jednostkowe		rodzaj	indeks	szt. w opak.	waga netto	waga brutto	wymiary	szer.(A)	wys.(B)	gł (C)
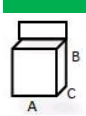	tak	worek PE z zawieszką		1	0,26 kg	0,27 kg		13 cm	20 cm	10 cm

opak. zbiorcze		rodzaj	waga tara	indeks	szt. w opak.	waga netto	waga brutto	wymiary	szer. (A)	wys. (B)	gł (C)
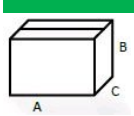	tak	worek PE	0,2		50	13,5 kg	13,7 kg		60 cm	70 cm	35 cm

Info. o produkcie	umiejscowienie	instrukcja montażu	gwarancja
tak	etykieta w opakowaniu	tak	korpus i nakładka-5 lat, klik-klak-1 rok