karta techniczna produktu (PZ-20)_klient

dane podstawowe

index własny	kod EAN	nazwa katalogowa	index akcesoriów
19047	5907726090474	Syfon zlewozmywakowy 2-komorowy butelkowy, sitko 3,5", trzpień stalowy, wyciągany korek cedzak, podejście do pralki,zmywarki, przelew wertykalny, horyzontalny, okrągły, odejście proste fi 40	

zdjęcie produktu

rysunek techniczny

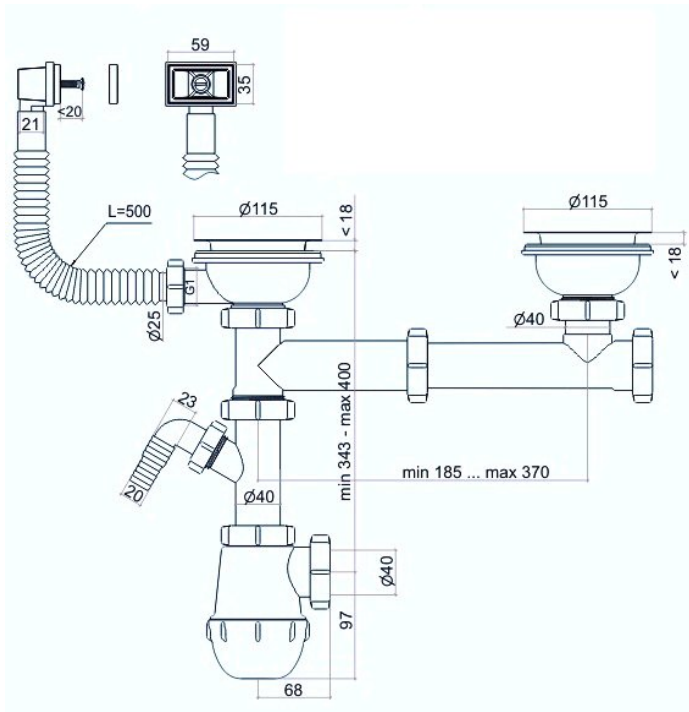

grupa asortymentowa	zastosowanie	właściwości
1.1.3.2 Syfony zlewozmywakowe 2-komorowe	podłączenie zlewu 2-komorowego do kanalizacji	- syfon butelkowy - sitko oraz korek cedzak 3,5" stal nierdzewna - podejście pralki/zmywarki - przelew wertykalny, horyzontalny, prostokątny/okrągły - odejście proste fi 40

KDWU (PL)
12/2019

norma EN
PN-EN 274-1:2004

informacje logistyczne i marketingowe

opak. jednostkowe		rodzaj	indeks	szt. w opak.	waga netto	waga brutto	wymiary	szer.(A)	wys.(B)	gł (C)
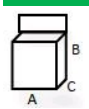	tak	worek PE z zawieszką		1	0 kg	1,04 kg		28 cm	30 cm	9 cm

opak. zbiorcze		rodzaj	waga tara	indeks	szt. w opak.	waga netto	waga brutto	wymiary	szer. (A)	wys. (B)	gł (C)
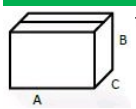	tak	karton kolor tektura 5W	1		10	10,4 kg	11,4 kg		40 cm	58 cm	46 cm

Info. o produkcie	umiejscowienie	instrukcja montażu	gwarancja
tak	etykieta w opakowaniu	tak	5 lat