karta techniczna produktu (PZ-20)_klient

dane podstawowe

index własny	kod EAN	nazwa katalogowa	index akcesoriów
12315	5907726023151	Odwodnienie liniowe Axus standard rynna ABS L- 700 mm, syfon obrotowy 360°, maskownica i ramka nierdzewna, kostka, kołnierz, mata uszczelniająca	

zdjęcie produktu

rysunek techniczny

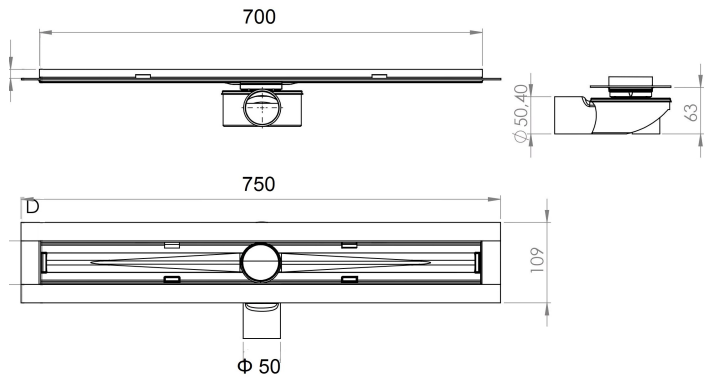

grupa asortymentowa	zastosowanie	właściwości
1.3.2.3 Odwodnienia liniowe kompletne Axus	kabiny i wnęki prysznicowe w gospodarstwach domowych	- maskownica i ramka nierdzewna AISI 304,połysk - korpus rynny PP - syfon obrotowy 360°, odejście 50 mm - min. wysokość do zabudowy 78 mm - max. przestrzeń na płykę 12+2 mm - regulowane stopy montażowe - mata uszczelniająca i wyciągane zasyfonowanie

KDWU (PL)
14/2017

norma EN
PN-EN 1253-5:2017

informacje logistyczne i marketingowe

opak. jednostkowe		rodzaj	indeks	szt. w opak.	waga netto	waga brutto	wymiary	szer.(A)	wys.(B)	gł (C)
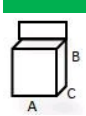	tak	karton kolorowy z zawieszką		1	0,9 kg	1,2 kg		12 cm	77 cm	9 cm

opak. zbiorcze		rodzaj	waga tara	indeks	szt. w opak.	waga netto	waga brutto	wymiary	szer. (A)	wys. (B)	gł (C)
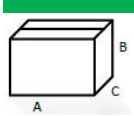	tak	karton tektura 5W	1,5		15	18 kg	19,5 kg		83 cm	48 cm	39 cm

Info. o produkcie	umiejscowienie	instrukcja montażu	gwarancja
tak	nadruk na opakowaniu	tak	10 lat