dane podstawowe

indeks własny	kod EAN	nazwa katalogowa	indeks/y akcesoriów
11003	5907726010038	Kolano odpływowe elastyczne fi 90/110 < 90° do stelaża podtynkowego	

zdjęcie produktu

rysunek techniczny

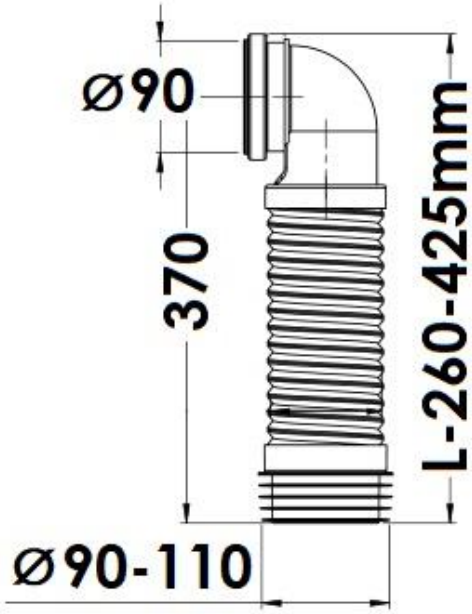

grupa asortymentowa	zastosowanie	właściwości
\02. Osprzęt WC\2.1. Przyłącza do misek\2.1.2. Przyłącza elastyczne\	podłączenie zestawu podtynkowego do kanalizacji	

informacje logistyczne i marketingowe

opak. jednostkowe		rodzaj		w opak.	waga netto	waga brutto	wymiary	szer. (A)	wys. (B)	gł. (C)
	tak	worek PE		1 szt	0,42 kg	0,42 kg		0 cm	0 cm	0 cm

opak. zbiorcze		rodzaj	waga tara	w opak.	waga netto	waga brutto	wymiary	szer. (A)	wys. (B)	gł.(C)
	tak	karton tektura 5W	1 kg	18 szt				59 cm	32 cm	38 cm

info. o produkcie	umiejscowienie	zawiera instrukcję montażu	gwarancja
tak	etykieta w opakowaniu	nie	2 lata

KDWU (PL)

10/2017

norma EN

PN-EN 1451-1:2001

 © Akces sp z o.o.